Фильтровальные установки Ospa

Для частных бассейнов

- Образцовые рабочие материалы, оснащение и мощность
- Специальная схема водотока в фильтрах Ospa, улучшающая процесс фильтрации и обратной промывки
- Неизменно качественная очистка и, как результат, всегда превосходная вода

ospa

Воплощение опыта пяти десятилетий

Фильтровальное оборудование Ospa. Оснащение, рабочие материалы

- Манометр из нержавеющей стали с жидкостным успокоением
- Устойчивая к давлению и температуре фильтровальная емкость из многослойного, усиленного стекловолокном прессованного ламината с применением полиэстровых смол, стойких к химическому воздействию. Соответствует DIN GF-UP
- Большое пространство для взрыхления, в котором фильтровальный материал хорошо расширяется при промывке. Такой материал быстрее освобождается от скопившейся в нем грязи и легче промывается
- Дополнительный фильтровальный слой из активированного угля в суперфильтровальных установках Ospa
- 50 кг специально подготовленного кварцевого фильтровального песка и 50 кг специально подготовленного кварцевого фильтровального щебня гарантируют лучшую фильтрацию, эффективное поглощение загрязнений и хорошую промывку фильтра
- Готовая к подключению возвратная магистраль водоводяного нагревателя
- Тепловой циркуляционный насос с обратным клапаном, смонтированный на теплообменнике
- Готовая к подключению подающая магистраль водоводяного нагревателя
- Точка подсоединения трубопровода очищенной воды с клеевым ниппелем ПВХ и гасителем колебаний
- Точка подсоединения необработанной воды с клеевым ниппелем ПВХ и гасителем колебаний
- Устойчивый к образованию известковых отложений теплообменник из нержавеющей стали с ребристыми секциями из специальной легированной стали для оптимальной теплопередачи
- Большой сетчатый фильтр из нержавеющей стали на входе. Не требует частой очистки
- Клапан опорожнения под емкостью
- 4 винта для регулирования положения установки по высоте, обеспечивающие горизонтальное расположение фильтровальных слоев. Это важно для хорошей фильтрации и промывки
- Точка подачи измерительной воды с пробкой из нержавеющей стали

- Ручной клапан удаления воздуха
- Автоматическое внутреннее вентилирование
- Фильтровальную емкость можно открыть по всему диаметру
- Распределение потока в фильтре обеспечивает равномерную фильтрацию и промывку по всему диаметру благодаря обтеканию водой фильтрующей поверхности без образования вихрей. Фильтровальный материал вновь становится чистым и годен к применению в течение длительного времени
- Управляющий эл./магнитный клапан, автоматически закрывающийся при отключении напряжения
- Точка подсоединения сетевой воды для реверсивного гидравлического клапана Ospa
- Бесшумный реверсивный клапан Ospa, работающий от давления сетевой воды и автоматически закрывающийся при отключении напряжения или падения давления
- Точка подсоединения отвода промывочной воды в канализацию
- Прозрачная трубка из плексигласа. Через нее можно наблюдать за действием обратной промывки
- Гильза из нержавеющей стали для температурного датчика
- Насос фильтровальной установки Ospa из бронзового литья. Не чувствительный к загрязнениям и выдерживающий термическую нагрузку
- Высококачественный электродвигатель. Исполнение: бесшумный и энергосберегающий насос Ospa
- 4 больших гасителя колебаний
- Рама
- Сливная пробка из нержавеющей стали

Радует только лучшее

Фильтровальные установки Ospa – выгодные инвестиции

- **Покупая Ospa, Вы приобретаете нечто более ценное, чем просто оборудование**
- **Вы расходуете меньше дезинфицирующих средств**
- **Вода в бассейне становится ощутимо приятней**
- **Вы испытываете наслаждение от плавания в таком бассейне**

ospa

Суперфильтровальная установка Ospa

Истинное удовольствие!

Суперфильтровальная установка Ospa с дополнительным фильтровальным слоем из активированного угля способна удалять из воды нерастворенные загрязнения, не задерживаемые обычными фильтрами. Она работает в составе с хлорозонной установкой Ospa-Chlorozonanlage® и являются лучшим решением для частных бассейнов.

Качественные фильтровальные установки экономят химреагенты и деньги
Чем лучше фильтр удаляет органические загрязнения, тем меньше требуется для него дезинфицирующих средств. Суперфильтр Ospa с дополнительным фильтровальным слоем из активированного угля особенно хорошо удаляет из воды органические загрязнения, что позволяет сводить дезинфекцию к минимуму. Нежелательным побочным продуктам (например, хлораминам) ставится надежный заслон.

Как действует активированный уголь?
Действие активированного угля основано на его пористой структуре и большой внутренней поверхности. Не возможно представить себе, что, например, столовая ложка угля равна площади футбольного поля. Этой большой активной поверхностью объясняется адсорбирующая способность активированного угля, используемая для обесцвечивания, осветления, улучшения органолептических свойств жидкостей, а также обеззараживания воздуха и подготовки технологической и питьевой воды. Также он используется в медицинских целях.

Преимущества суперфильтров Ospa
Суперфильтровальная установка Ospa позволяет использовать замечательные свойства активированного угля для решения задач водоподготовки в частных крытых бассейнах. Активированный уголь обладает свойствами, оказывающими на нежелательные вещества вяжущее действие, преобразующими их на каталитическом уровне и адсорбирующими

Ospa. Королевский выбор на пути к совершенному качеству воды

1. Отсутствие запаха
Суперфильтровальная установка Ospa удаляет даже растворенные загрязнители

2. Надежность
Хлорозонная установка Ospa-Chlorozon-anlage® мягко обеззараживают воду - эффективно и без больших затрат

3. Комфорт
Система Ospa-BlueControl® с сенсорным дисплеем управляет всем оборудованием бассейна

растворенные органические вещества. Активированный уголь в суперфильтре Ospa почти без остатка удаляет хлор, преимущественно связанный. Связанный хлор (прореагировавшие с хлором загрязнения, например такие, как хлорамины) – это соединение, образовавшееся в результате взаимодействия хлора с загрязнением и являющееся источником хлорного запаха. Соединения хлора и кислорода есть результат работы надежных хлорозонных установок Ospa Chlorozonanlagen®, входящих в состав суперфильтровальных установок и не дорогих по цене (см. также стр. 23).

Оптимизация фильтрации и промывки
Особое значение мы придаем распределению потока воды внутри фильтра. Обтекание водой фильтрующей поверхности без образования вихрей обеспечивает лучшую фильтрацию и тщательную промывку. Фильтровальный материал всегда остается чистым и годен к использованию в течение многих лет.

Преимущества компактной конструкции
На устойчивой раме монтируются фильтровальная емкость, реверсивный клапан, циркуляционный насос и водонагреватель. Такое компактное исполнение экономит расходы уже на стадии проектирования и монтажа.

Только лучшие рабочие материалы
Фильтровальная емкость изготавливается из многослойного, усиленного стекловолокном полиэстра, стойкого к химическому воздействию. Насос Ospa из бронзового литья благодаря специальной конструкции не чувствителен к загрязнениям и оптимально надежен. Большой входной фильтр из нерж. стали отличается превосходными показателями всасывания, что позволяет монтировать установку выше уровня воды. Теплообменник изготавливается из нержавеющей стали.

Комфортное оснащение
Топовая модель предлагается только в полноавтоматическом исполнении. Работающий от давления сетевой воды гидроклапан Ospa бесшумно производит промывку фильтра по установленному времени. При предъявлении повышенных требований установка может оснащаться особо бесшумным насосом Ospa.

Установка, способная на большее, чем просто фильтрация

1. Удаление растворенных загрязнителей, отрицательно воздействующих на органолептические свойства воды благодаря активированному углю. Результат – приятная свежесть в Вашем бассейне

2. Продуманная схема водотока внутри фильтра обеспечивает лучшую фильтрацию и промывку. Фильтровальный материал не слеживается, в нем отсутствуют скопления грязи. Это повышает качество воды и сохраняет его в течении длительного времени

3. Насыщенная кислородом, свежая вода благодаря хлорозонному методу обработки воды Ospa. Отпадает необходимость в контакте с обеззараживающими химреагентами и альгицидами

4. Надежная дезинфекция исключительно веществами, допустимыми для подготовки питьевой воды и легко измеряемыми в ней. Не стоит беспокоиться о Ваших близких, если они плавают в таком бассейне

5. Оценка: суперчисто, супергигиенично. Вы наслаждаетесь удивительным качеством воды, ставшей еще более прозрачной, привлекательной, не имеющей привкуса и неприятного запаха

Суперфильтровальная установка Ospa

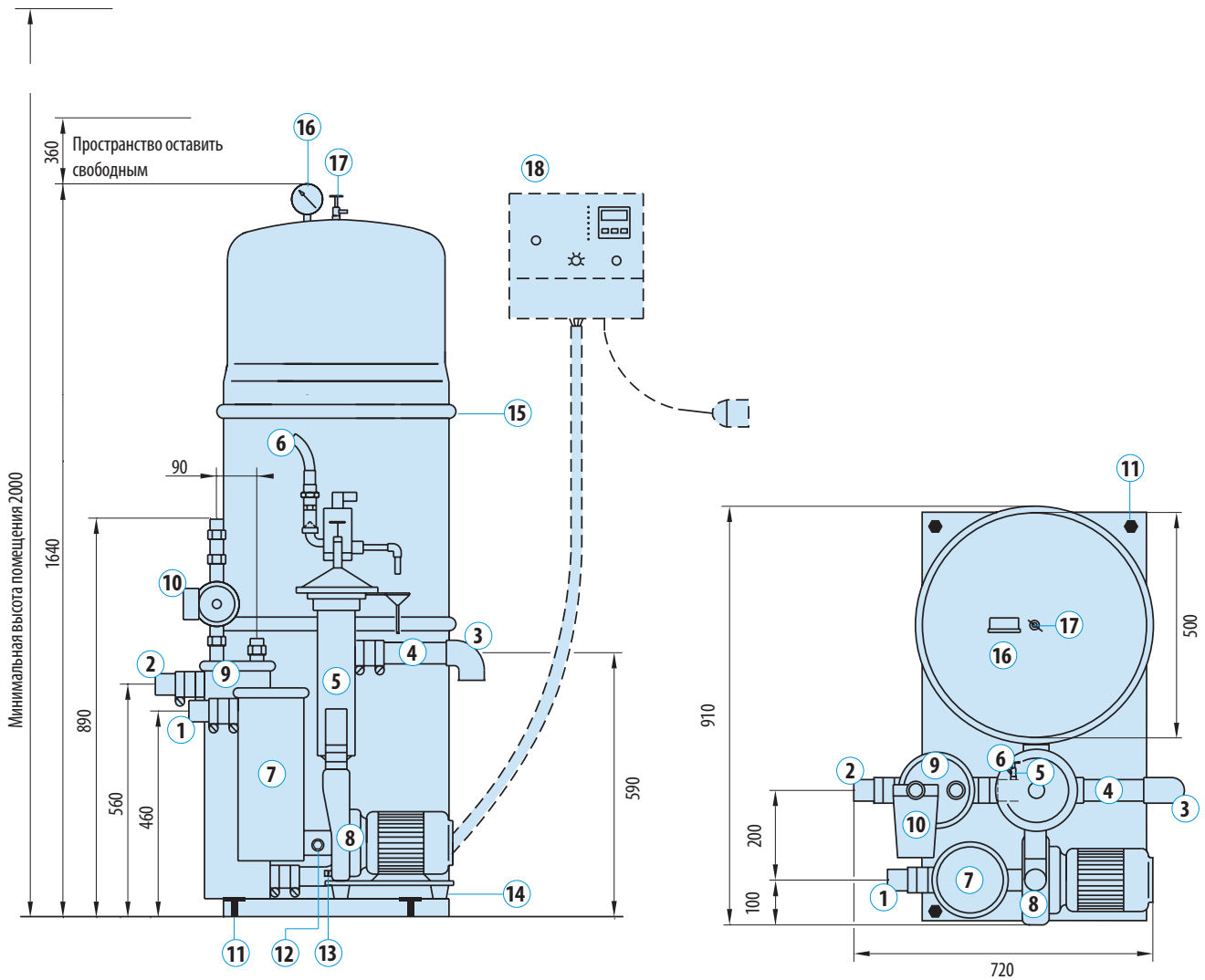

1 Клеевой ниппель ПВХ трубопровода необработанной воды d 63 / DN 50
2 Клеевой ниппель ПВХ трубопровода очищенной воды d 63 / DN 50
3 Клеевая муфта ПВХ трубопровода воды обратной промывки d 63 / DN 50
4 Индикатор
5 Авт. реверсивный гидроклапан
6 Защитный шланг G $^3/_8$ для подачи сетевой воды в гидроклапан
7 Большой корпус входного фильтра из нерж. стали
8 Насос из бронзового литья
9 Теплообменник из нерж. стали
10 Тепловой циркуляционный насос
11 4 рег. винта M 16 для выравнивания положения по высоте
12 Точка засасывания измерительной воды Rp $^1/_4$, с пробкой из нерж. стали
13 Сливная пробка G $^1/_4$ и клапан опорожнения емкости $^1/_2$" в нижней части
14 Гаситель колебаний
15 Фильтровальная емкость открывается по всему диаметру
16 Манометр с жидкостным успокоением
17 Клапан удаления воздуха
18 Блок управления с готовой электропроводкой. Не применяется, если управление осуществляется системой Ospa-BlueControl® (см. стр. 23)

Полноавтоматическое исполнение без водонагревателя

Насос фильтровальной установки	м³/ч	Объем, л Корпус входного фильтра	Объем, л Фильтровальная сетка	230 В переменного тока	400 В трехфазного тока
Насос из бронзового литья	10	6	3	-	x
Бесшумный насос из бронзового литья	10	6	3	-	x

Полноавтоматическое исполнение с водонагревателем

Насос фильтровальной установки	м³/ч	Объем, л Корпус входного фильтра	Объем, л Фильтровальная сетка	230 В переменного тока	400 В трехфазного тока	Мощность водонагревателя	Водонагреватели, оснащенные
Насос из бронзового литья	10	6	3	-	x	41,8 кВт	Циркуляционным насосом
Насос из бронзового литья	10	6	3	-	x	41,8 кВт	Зех-ходовым клапаном
Насос из бронзового литья	10	6	3	-	x	97,5 кВт	Циркуляционным насосом
Насос из бронзового литья	10	6	3	-	x	97,5 кВт	Зех-ходовым клапаном
Бесшумный насос из бронзового литья	10	6	3	-	x	41,8 кВт	Циркуляционным насосом
Бесшумный насос из бронзового литья	10	6	3	-	x	41,8 кВт	Зех-ходовым клапаном
Бесшумный насос из бронзового литья	10	6	3	-	x	97,5 кВт	Циркуляционным насосом
Бесшумный насос из бронзового литья	10	6	3	-	x	97,5 кВт	Зех-ходовым клапаном

Технические характеристики

Производительность	10 м³/ч
Производительность при промывке	10 м³/ч
Фильтровальная емкость	Высокопрочный, усиленный стекловолокном многослойный прессованный ламинат с применением полиэстровых смол, стойких к химическому воздействию. Соответствует DIN GF-UP. Диаметр 500 мм
Наполнение фильтра	50 кг специально подготовленного кварцевого фильтровального песка и доп. 50 кг специально подготовленного кварцевого фильтровального щебня по нормам DIN 19623, используемые как слой, распределяющий поток воды (как в фильтрах питьевой воды), а также доп. 28 кг активированного угля
Система распределения потока воды внутри фильтра	Равномерное распределение потока воды, согласованное с размерами емкости – для обеспечения хорошего качества фильтрации и промывки по всему диаметру благодаря обтеканию водой всей фильтрующей поверхности без образования вихрей. Отсутствие скоплений грязи
Рабочее давление	Макс. 2.0 бар
Манометр	Манометр из нерж. стали с жидкостным успокоением, монтируемый на фильтровальной емкости
Удаление воздуха из емкости	Авт. внутреннее вентилирование и ручное вентилирование через клапан 1/4
Опорожнение емкости	Клапан 1/2"
Рама	С 4 винтами М 16 для регулирования положения установки по высоте и 4 гасителями колебаний на насосе
Корпус входного фильтра	Из нерж. стали V2A (1.4301). Объем ок. 6 л. С большой фильтровальной сеткой из пластмассы объемом ок. 3 л
Точка подсоединения изм. воды	С резьбовой пробкой Rp ¼ из нерж. стали
Насос фильтровальной установки	Насос Ospa из бронзового литья RG 5, 400 В трехфазного тока, 0,75 кВт или 230 В переменного тока, 0,65 кВт. Альтернатива: бесшумный насос Ospa из бронзового литья RG 5, 400 В трехфазного тока, 0,7 кВт.
Самовсасывание	Да. Фильтровальную установку можно размещать выше уровня воды
Реверсивный гидроклапан Фильтрация/Промывка	Реверсивный гидроклапан Ospa Фильтрация/Промывка с автоматическим закрытием. Изготавливается из пластмассы. Срабатывает от давления сетевой воды. С эл./магнитным управляющим клапаном
Индикатор контроля промывки	Из плексигласа, d50/DN40
Управление фильтрацией	Блок управления с выполненной электропроводкой и готовый к настенному монтажу. С кабельным шлейфом длиной ок. 2 м, соединительным кабелем длиной ок. 4 м со штекером CEE и 2ух-канальным цифровым таймером фильтрации и промывки. Не применяется, если управление осуществляется системой Ospa-BlueControl® (см. стр. 23)
Нагрев (установка может поставляться также без нагревателя)	Теплообменник из нерж. стали V2A (1.4301). С ребристыми секциями из специальной легированной стали - для оптимальной теплопередачи. Сопротивление первичного контура 4,5 м в.ст. Модель 36: 41,8 кВт (при температуре в первичном контуре 90 °C и объеме протока 1000 л/ч). Модель 84: 97,5 кВт (при температуре в первичном контуре 90 °C и объеме протока 3000 л/ч). Также подходит для работы в низкотемпературном режиме
Управление нагревом [1)]	Смонтированный блок управления работой насоса с выполненной электропроводкой. С обратным клапаном. Альтернатива: блок управления работой клапана с 3ех-ходовым эл./магнитным клапаном и возвратной пружиной
Регулятор температуры [1)]	Электронный регулятор 5 – 40 °C, встраиваемый в блок управления. С датчиком в гильзе из нерж. стали. Не применяется, если управление осуществляется системой Ospa-BlueControl® (см. стр. 23)
Точки подсоединения:	
Необработанной воды	Клеевой ниппель ПВХ d 63 / DN 50 с гасителем колебаний
Очищенной воды	Клеевой ниппель ПВХ d 63 / DN 50 с гасителем колебаний
Воды обратной промывки	Клеевой муфта ПВХ d 63 / DN 50 с гасителем колебаний
Сетевой воды для гидроклапана	Защитный шланг G 3/8, рассчитанный на гидравлическое давление мин 1,5 – макс. 4,5 бар
Измерительной воды	Rp 1/4
Первичного контура нагревателя [1)]	Для моделей 36: Rp 3/4, Для моделей 84: Rp 1
Вторичного контура нагревателя [1)]	Для моделей 36: Rp 3/4, Для моделей 84: Rp 1
Площадь фильтрации	0,2 м²
Размеры:	
Фильтр	В x Ш x Г: 1640 x 720 x 910 мм (подробно – см. чертеж)
Блок управления	В x Ш x Г: 285 x 300 x 150 мм
Вес: Без фильтр. материала	ок. 104 кг с теплообменником и тепловым циркуляционным насосом
С фильтр. материалом	ок. 232 кг с теплообменником и тепловым циркуляционным насосом

[1)] Только для установок с водонагревателемг

Суперфильтровальные установки Ospa предлагаются исключительно в полноавтоматическом исполнении. В связи с использованием активированного угля эти установки работают только в составе с хлорозонной установкой Ospa-Chlorozonanlage®.

Описание из тендерной документации

Суперфильтровальная установка Ospa с нагревателем 41.8 кВт и насосом

Производительность: ок. 10 м³/ч

- Высокопрочная устойчивая к коррозии фильтровальная емкость из усиленного стекловолокном полиэстра, смонтированная на устойчивой раме
- Фильтровальный материал: 50 кг специально подготовленного кварцевого фильтровального песка и 50 кг специально подготовленного кварцевого фильтровального щебня по нормам DIN 19623 – для лучшей фильтрации и удаления загрязнений, а также доп. фильтровальный слой из 28 кг активированного угля
- Тщательное распределение потока внутри фильтра – для обтекания водой фильтрующей поверхности без образования вихрей при фильтрации. Равномерное прохождения потока при промывке
- Манометр из нерж. стали с жидкостным успокоением
- Клапан удаления воздуха и доп. автоматическое вентилирование
- Сливной кран в нижней части емкости
- Реверсивный гидроклапан Ospa из пластмассы, срабатывающий от давления сетевой воды – для авт. промывки фильтра. С предвключенным управляющим эл./магнитным клапаном. С автоматическим закрытием при отключении напряжения или падении давления с помощью возвратной пружины
- Индикатор контроля промывки
- Точка подсоединения необработанной и очищенной воды: клеевой ниппель d63/DN50, точка подсоединения воды обратной промывки: d63/DN50
- Самовсасывающий насос Ospa из RG 5. С эл./двигателем DIN IEC 38, 400 В трехфазного тока, 0,75 кВт и корпусом входного фильтра из нерж. стали V2A (объем: ок. 6 л) с фильтровальной сеткой (объем: ок. 3 л)
- Блок управления для настенного монтажа – с таймером фильтрации и промывки. Электронный регулятор температуры. Светодиодный индикатор режимов фильтрации, сбоев в работе, промывки и контроля фаз напряжения L1, L2, L3. Контактор с авт. выключателем макс. тока, предохранителями и соед. кабелем со штекером CEE. Альтернатива: устройство управления фильтрацией с помощью управляющего шкафа Ospa и системы Ospa-BlueControl®
- Теплообменник Ospa 41,8 кВт из нерж. стали, с ребристыми секциями из специальной легированной стали - для оптимальной теплопередачи. Тепловой циркуляционный насос и обратный клапан или управление 3ех-ходового клапана с помощью возвратной пружиной – на выбор

Моноблочные фильтровальные установки Ospa

Превосходные компактные установки

Управление фильтрацией с помощью системы Ospa-BlueControl®. Больше комфорта и возможностей чем с блоком управления

Управление фильтрацией с помощью блока управления Ospa (пример)

Полноавтоматическая моноблочная фильтровальная установка Ospa

Полуавтоматическая моноблочная фильтровальная установка Ospa

Моноблочные фильтровальные установки Ospa – это мощные, готовые к подключению и монтажу компактные устройства для частных крытых и уличных бассейнов, а также гидромассажных ванн. Они также имеют равномерное распределение потока воды, обеспечивающие улучшенную фильтрацию и тщательную промывку.

Оптимизация фильтрации и промывки
Особое значение мы придаем распределению потока воды внутри фильтров Ospa. Обтекание водой фильтрующей поверхности без образования вихрей обеспечивает лучшую фильтрацию и тщательную промывку. Это повышает качество воды в бассейне, так как после промывки фильтровальный материал действительно очищается, не слеживается и годен использованию в течение многих лет.

Фильтровальный материал
В качестве фильтровального материала служит специально подготовленный кварцевый песок, отличающийся превосходной чистотой фильтрации. Под этим фильтровальным слоем располагается слой из специального фильтровального щебня, как и в фильтрах питьевой воды. В сочетании с равномерным распределением потока такое решение обеспечивает оптимальное прохождение воды при фильтрации и эффективное распределение воды при промывке по всему диаметру фильтра, а также равномерное взрыхление фильтрующего слоя. Таким образом, в фильтре не образуется

Полноавтоматическая моноблочная фильтровальная установка Ospa WP

скоплений грязи, а фильтровальный материал не слеживается.

Комфортное оснащение
Этот модельный ряд также не обделен удобством пользования. Все агрегаты доступны и, при необходимости, легко управляемы. При предъявлении повышенных требований установка может оснащаться особо бесшумным насосом Ospa специальной конструкции.

Практичность и выгодная цена
На устойчивой раме монтируются фильтровальная емкость, реверсивный клапан, циркуляционный насос и водонагреватель. Такое компактное исполнение экономит расходы уже на стадии проектирования и монтажа оборудования.

Высокая устойчивость к коррозии
Фильтровальная емкость изготавливается из многослойного, усиленного стекловолокном полиэстра, стойкого к к химическому воздействию. Насос Ospa из бронзового литья не чувствителен к загрязнениям благодаря специальной конструкции. Большой входной фильтр из нерж. стали отличается превосходными показателями всасывания, что позволяет монтировать установку выше уровня воды.

Полноавтоматическое и полуавтоматическое исполнение
На полуавтоматических установках клапан промывки удобно переключается от руки. На полноавтоматических установках гидроклапан Ospa срабатывает от давления сетевой воды - бесшумно и надежно по установленному времени.

Преимущества исполнения с нагревателем
Установка со смонтированным водонагревателем и регулятором температуры дополняет уровень комфорта. Большой проходной диаметр позволяет пропускать весь поток воды через теплообменник. Таким образом, избегают известковых отложений в теплообменнике.

Моноблочная установка Ospa WP
Для особо малых бассейнов и частных гидромассажных ванн предлагается модель WP. Входящие в комплект насосы – из пластмассы.

Высококачественное быстромонтируемое фильтровальное оборудование

1. Прочная, надежная и долговечная фильтровальная емкость из многослойного, усиленного стекловолокном полиэстра и насос Ospa из бронзового литья. Все это гарантирует длительную эксплуатацию

2. Компактная, готовая к подключению конструкция позволяет быстро установить и подсоединить его на месте. Преимущества: низкие затраты при проектировании и монтаже

3. Мощная фильтрация, тщательная промывка. Продуманная схема водотока внутри фильтра обеспечивает улучшенную фильтрацию и промывку. Это позволяет поддерживать высокое качество воды

4. Полноавтоматические и полуавтоматические установки в разнообразной комплектации. Все желания сбываются

5. Такое оборудование не омрачит настроение и тем, кто предъявляет повышенные требования к сроку службы, комфорту и качеству воды

ospa

Моноблочные фильтровальные установки Ospa

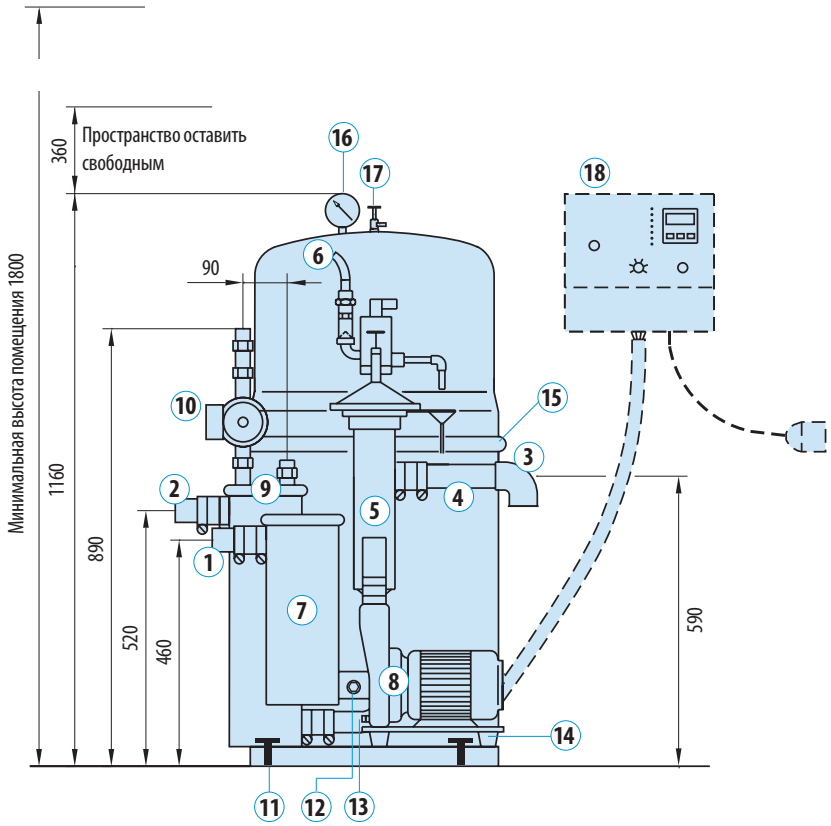

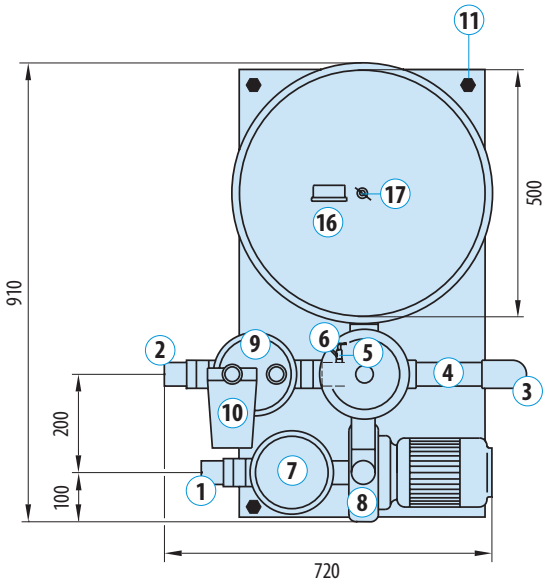

1 Клеевой ниппель ПВХ трубопровода необработанной воды d 63 / DN 50
2 Клеевой ниппель ПВХ трубопровода очищенной воды d 63 / DN 50
3 Клеевая муфта ПВХ трубопровода воды обратной промывки d 63 / DN 50
4 Индикатор
5 Авт. реверсивный гидроклапан
6 Защитный шланг G $^3/_8$ для подачи сетевой воды в гидроклапан
7 Большой корпус входного фильтра из нерж. стали
8 Насос из бронзового литья
9 Теплообменник из нерж. стали
10 Тепловой циркуляционный насос
11 4 рег. винта M 16 для выравнивания положения по высоте
12 STочка засасывания измерительной воды Rp $^1/_4$, с пробкой из нерж. стали
13 Сливная пробка G $^1/_4$ и клапан опорожнения емкости $^1/_2$" в нижней части
14 Гаситель колебаний
15 Фильтровальная емкость открывается по всему диаметру
16 Манометр с жидкостным успокоением
17 Клапан удаления воздуха
18 Блок управления с готовой электропроводкой. Не применяется, если управление осуществляется системой Ospa-BlueControl® (см. стр. 23

Полноавтоматическое и полуавтоматическое исполнение без водонагревателя

Насос фильтровальной установки	м³/ч	Объем, л Корпус входного фильтра	Объем, л Фильтровальная сетка	230 В переменного тока		400 В трехфазного тока
Насос из бронзового литья	10	6	3	x	или	x
Бесшумный насос из бронзового литья	10	6	3	-		x
Насос из пластмассы	8	3	1	x	или	x

Полноавтоматическое и полуавтоматическое исполнение с водонагревателем

Насос фильтровальной установки	м³/ч	Объем, л Корпус входного фильтра	Объем, л Фильтровальная сетка	230 В переменного тока		400 В трехфазного тока	Мощность водонагревателя	Водонагреватели, оснащенные
Насос из бронзового литья	10	6	3	x	или	x	41,8 кВт	Циркуляционным насосом
Насос из бронзового литья	10	6	3	x	или	x	41,8 кВт	Зех-ходовым клапаном
Насос из бронзового литья	10	6	3	-		x	97,5 кВт	Циркуляционным насосом
Насос из бронзового литья	10	6	3	-		x	97,5 кВт	Зех-ходовым клапаном
Бесшумный насос из бронзового литья	10	6	3	-		x	41,8 кВт	Циркуляционным насосом
Бесшумный насос из бронзового литья	10	6	3	-		x	41,8 кВт	Зех-ходовым клапаном
Бесшумный насос из бронзового литья	10	6	3	-		x	97,5 кВт	Циркуляционным насосом
Бесшумный насос из бронзового литья	10	6	3	-		x	97,5 кВт	Зех-ходовым клапаном
Насос из пластмассы	8	3	1	x	или	x	41,8 кВт	Циркуляционным насосом
Насос из пластмассы	8	3	1	x	или	x	41,8 кВт	Зех-ходовым клапаном

Технические характеристики

Производительность	10 м³/ч или 8 м³/ч для моделей WP
Производительность при промывке	10 м³/ч или 8 м³/ч для моделей WP
Фильтровальная емкость	Высокопрочный, усиленный стекловолокном многослойный прессованный ламинат с применением полиэстровых смол, стойких к химическому воздействию. Соответствует DIN GF-UP. Диаметр 500 мм
Наполнение фильтра	50 кг специально подготовленного кварцевого фильтровального песка и доп. 50 кг специально подготовленного кварцевого фильтровального щебня по нормам DIN 19623, используемые как слой, распределяющий поток воды под фильтровальным песком (как в фильтрах питьевой воды)
Система распределения потока воды внутри фильтра	Равномерное распределение потока воды, согласованное с размерами емкости – для обеспечения хорошего качества фильтрации и промывки по всему диаметру благодаря обтеканию водой всей фильтрующей поверхности без образования вихрей. Отсутствие скоплений грязи
Рабочее давление	Макс. 2.0 бар
Манометр	Манометр из нерж. стали с жидкостным успокоением, монтируемый на фильтровальной емкости
Удаление воздуха из емкости	Авт. внутреннее вентилирование и ручное вентилирование через клапан 1/4
Опорожнение емкости	Клапан 1/2"
Рама	С 4 винтами М 16 для регулирования положения установки по высоте и 4 гасителями колебаний на насосе
Корпус входного фильтра	Из нерж. стали V2A (1.4301). Объем ок. 6 л. С большой фильтровальной сеткой из пластмассы объемом ок. 3 л
Точка подсоединения изм. воды	С резьбовой пробкой Rp ¼ из нерж. стали
Насос фильтровальной установки	Насос Ospa из бронзового литья RG 5, 400 В трехфазного тока, 0,75 кВт или 230 В переменного тока, 0,65 кВт. Альтернатива: бесшумный насос Ospa из бронзового литья RG 5, 400 В трехфазного тока, 0,7 кВт. Альтернатива: насос WP из пластмассы, 8 м³/ч, 400 В трехфазного тока, 0,37 кВт или 230 В переменного тока, 0,37 кВт
Самовсасывание	Да. Фильтровальную установку можно размещать выше уровня воды
Реверсивный гидроклапан Фильтрация/Промывка	На полноавтоматических установках: автоматический гидроклапан Ospa из пластмассы, срабатывающий от давления сетевой воды. С эл./магнитным управляющим клапаном. На полуавтоматических установках – с ручным переключением.
Индикатор контроля промывки	Из плексигласа, d50/DN40
Управление фильтрацией	Блок управления с выполненной электропроводкой и готовый к настенному монтажу. С кабельным шлейфом длиной ок. 2 м, соединительным кабелем длиной ок. 4 м со штекером CEE и 2ух-канальным цифровым таймером (на полуавтоматических установках – механический 1-канальный таймер только фильтрации). Не применяется, если управление осуществляется системой Ospa-BlueControl® (см. стр. 23)
Нагрев (установка может поставляться также без нагревателя)	Теплообменник из нерж. стали V2A (1.4301). С ребристыми секциями из специальной легированной стали - для оптимальной теплопередачи. Сопротивление первичного контура 4,5 м в.ст. Модель 36: 41,8 кВт (при температуре в первичном контуре 90 °C и объеме протока 1000 л/ч). Модель 84: 97,5 кВт (при температуре в первичном контуре 90 °C и объеме протока 3000 л/ч). Также подходит для работы в низкотемпературном режиме
Управление нагревом [1]	Смонтированный блок управления работой насоса с выполненной электропроводкой. С обратным клапаном. Альтернатива: блок управления работой клапана с 3ех-ходовым эл./магнитным клапаном и возвратной пружиной
Регулятор температуры [1]	Электронный регулятор 5 – 40 °C, встраиваемый в блок управления. С датчиком в гильзе из нерж. стали. Не применяется, если управление осуществляется системой Ospa-BlueControl® (см. стр. 23)
Точки подсоединения:	
Необработанной воды	Клеевой ниппель ПВХ d 63 / DN 50 с гасителем колебаний
Очищенной воды	Клеевой ниппель ПВХ d 63 / DN 50 с гасителем колебаний
Воды обратной промывки	Клеевой муфта ПВХ d 63 / DN 50 с гасителем колебаний
Сетевой воды для гидроклапана [2]	Защитный шланг G 3/8, рассчитанный на гидравлическое давление мин 1,5 – макс. 4,5 бар
Измерительной воды	Rp 1/4
Первичного контура нагревателя [1]	Для моделей 36: Rp 3/4 , Для моделей 84: Rp 1
Вторичного контура нагревателя [1]	Для моделей 36: Rp 3/4 , Для моделей 84: Rp 1
Площадь фильтрации	0,2 м²
Размеры:	
Фильтр	В x Ш x Г: 1160 x 720 x 910 мм (подробно – см. чертеж)
Блок управления	В x Ш x Г: 285 x 300 x 150 мм
Вес: Без фильтр. материала	ок. 90 кг с теплообменником и тепловым циркуляционным насосом
С фильтр. материалом	ок. 190 кг с теплообменником и тепловым циркуляционным насосом

[1] Только для установок с водонагревателемг [2] Не применяются на полуавтоматических установках

Описание из тендерной документации

Полноавтоматическая моноблочная фильтровальная установка Ospa с нагревателем 41,8 кВт и насосом

Производительность: ок. 10 м³/ч

- Высокопрочная устойчивая к коррозии фильтровальная емкость из усиленного стекловолокном полиэстра, смонтированная на устойчивой раме
- Фильтровальный материал: 50 кг специально подготовленного кварцевого фильтровального песка и 50 кг специально подготовленного кварцевого фильтровального щебня по нормам DIN 19623 – для лучшей фильтрации и поглощения загрязнений
- Тщательное распределение потока внутри фильтра – для обтекания водой фильтрующей поверхности без образования вихрей при фильтрации. Равномерное прохождения потока при промывке
- Манометр из нерж. стали с жидкостным успокоением
- Клапан удаления воздуха и доп. автоматическое вентилирование
- Сливной кран в нижней части емкости
- Реверсивный гидроклапан Ospa из пластмассы, срабатывающий от давления сетевой воды – для авт. промывки фильтра. С предвключенным управляющим эл./магнитным клапаном. С автоматическим закрытием при отключении напряжения или падении давления с помощью возвратной пружины
- Индикатор контроля промывки
- Точка подсоединения необработанной и очищенной воды: клеевой ниппель d63/DN50, точка подсоединения воды обратной промывки: d63/DN50
- Самовсасывающий насос Ospa из RG 5. С эл./двигателем DIN IEC 38, 400 В трехфазного тока, 0,75 кВт и корпусом входного фильтра из нерж. стали V2A (объем: ок. 6 л) с фильтровальной сеткой (объем: ок. 3 л)
- Блок управления для настенного монтажа – с таймером фильтрации и промывки. Электронный регулятор температуры. Светодиодный индикатор режимов фильтрации, сбоев в работе, промывки и контроля фаз напряжения L1, L2, L3. Контактор с авт. выключателем макс. тока, предохранителями и соед. кабелем со штекером CEE. Альтернатива: устройство управления фильтрацией с помощью управляющего шкафа Ospa и системы Ospa-BlueControl®
- Теплообменник Ospa 41,8 кВт из нерж. стали, с ребристыми секциями из специальной легированной стали - для оптимальной теплопередачи. Тепловой циркуляционный насос и обратный клапан или управление 3ех-ходового клапана с помощью возвратной пружиной – на выбор

Стандартные фильтровальные установки Ospa

Адаптируемые модульные установки

Полноавтоматическая стандартная фильтровальная установка Ospa

Полуавтоматическая стандартная фильтровальная установка Ospa

Стандартные фильтровальные установки Ospa – это модульные установки для малых частных бассейнов, а также для модернизации оборудования водоподготовки. Насос фильтра, блок управления и водонагреватель монтируются раздельно, так как они не объединены моноблоком на одной раме.

Оптимизация фильтрации и промывки
В качестве фильтровального материала служит кварцевый песок, отличающийся превосходной чистотой фильтрации. Под этим фильтровальным слоем располагается слой из фильтровального щебня, как и в фильтрах питьевой воды. В сочетании с равномерным распределением потока такое решение обеспечивает оптимальное прохождение воды при фильтрации и эффективное распределение воды при промывке по всему диаметру фильтра, а также равномерное взрыхление фильтрующего слоя. Таким образом, в фильтре не образуется скоплений грязи, а фильтровальный материал не слеживается.

Комфортное оснащение
Установки предлагаются в полноавтоматическом и полуавтоматическом исполнении. При предъявлении повышенных требований они могут оснащаться особо бесшумным насосом Ospa специальной конструкции.

Высокая устойчивость к коррозии
Во всех фильтровальных установках Ospa применяются исключительно высококачественные рабочие материалы. Фильтровальная емкость изготавливается из многослойного, усиленного стекловолокном полиэстра, стойкого к химическому воздействию. Поэтому она особо

Полноавтоматическая стандартная фильтровальная установка Ospa Super

Управление фильтрацией с помощью системы Ospa-BlueControl®. Больше комфорта и возможностей чем с блоком управления

Управление фильтрацией с помощью блока управления Ospa

устойчива к давлению и тепловому воздействию. Насос Ospa из бронзового литья благодаря специальной конструкции не чувствителен к загрязнениям и оптимально надежен. Большой входной фильтр из нерж. стали отличается превосходными показателями всасывания, что позволяет монтировать установку выше уровня воды.

Фильтровальное оборудование в исполнении Super

Суперфильтровальное оборудование Ospa позволяет использовать замечательные свойства активированного угля для водоподготовки в частных крытых бассейнах. Активированный уголь и здесь обладает свойствами, оказывающими на нежелательные вещества вяжущее действие, преобразующими их на каталитическом уровне и адсорбирующими растворенные органические вещества. Активированный уголь в стандартных фильтрах Ospa в исполнении Super почти без остатка удаляет хлор, преимущественно связанный. Связанный хлор (прореагировавшие с хлором загрязнения, например такие, как хлорамины) – это соединение, образовавшееся в результате взаимодействия хлора с загрязнением и являющееся источником хлорного запаха. Соединения хлора и кислорода образуются в результате работы надежных хлорозонных установок Ospa Chlorozonanlagen®, не дорогих по цене (см. также стр. 23). Стандартная фильтровальная установка Super предлагается только в полноавтоматическом исполнении.

Высококачественное фильтровальное оборудование – многообразие вариантов монтажа

1. Прочная, надежная и долговечная фильтровальная емкость из многослойного, усиленного стекловолокном полиэстра и насос Ospa из бронзового литья. Все это гарантирует длительную эксплуатацию

2. Выгодная модернизация существующего оборудования водоподготовки благодаря гибкой модульной конструкции

3. Мощная фильтрация, тщательная промывка. Продуманная схема водотока внутри фильтра обеспечивает улучшенную фильтрацию и промывку. Это позволяет поддерживать высокое качество воды

4. Полноавтоматические и полуавтоматические установки, оснащаемые также бесшумными насосами Ospa

5. Такое оборудование не омрачит настроение и тем, кто предъявляет повышенные требования к сроку службы, комфорту и качеству воды

ospa

Стандартные фильтровальные установки Ospa

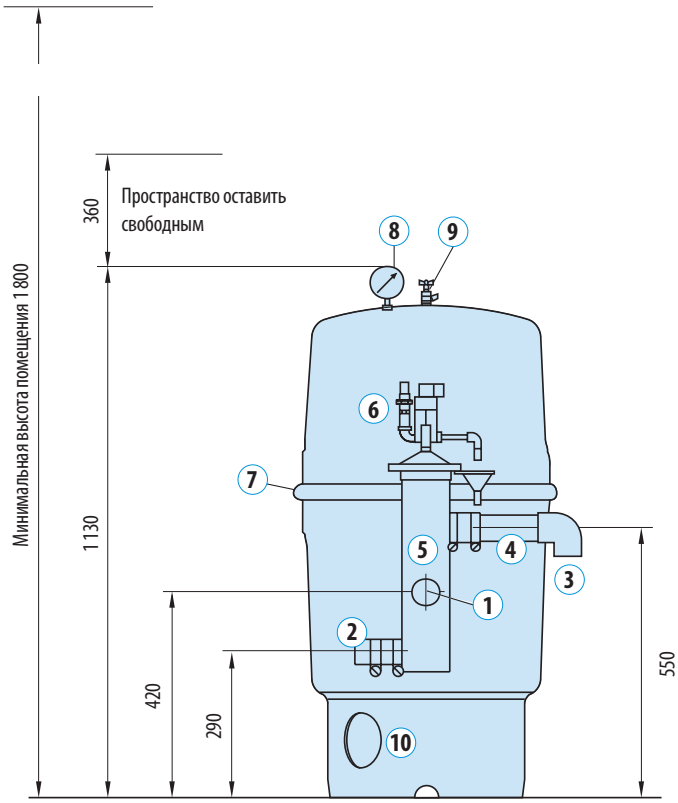

Полноавтоматическая стандартная фильтровальная установка Ospa

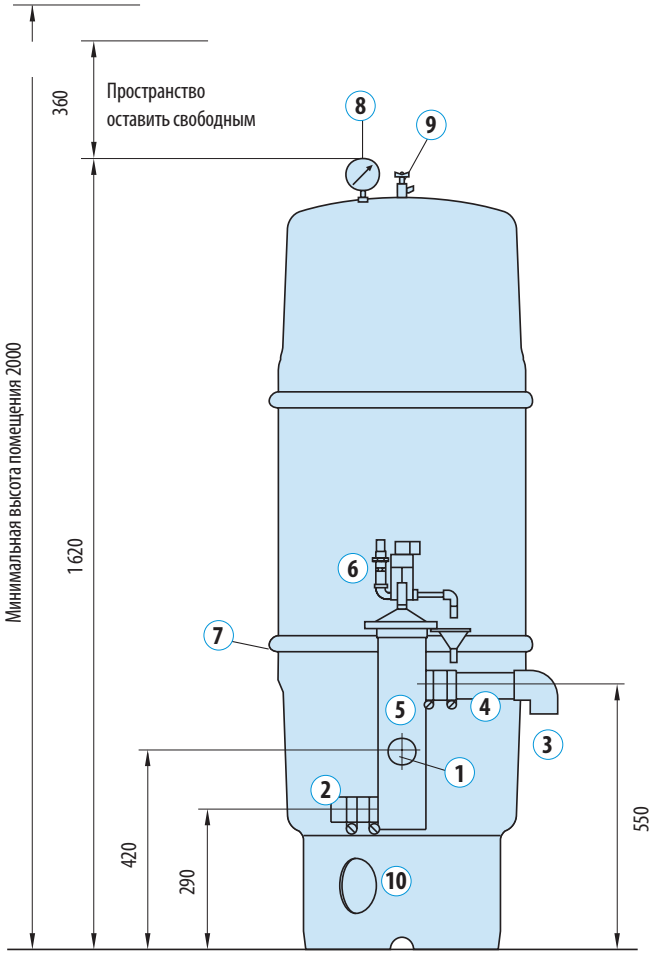

Полноавтоматическая стандартная фильтровальная установка Ospa Super

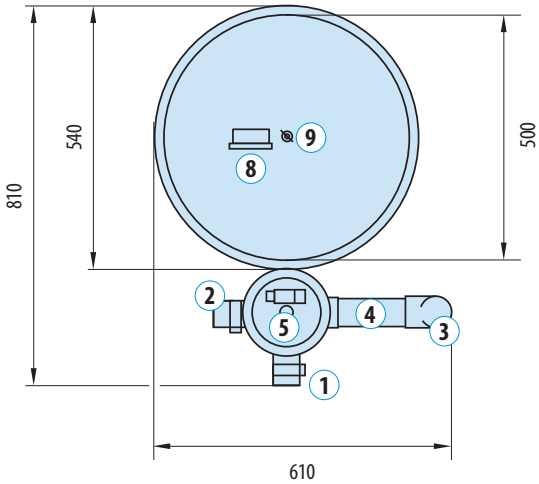

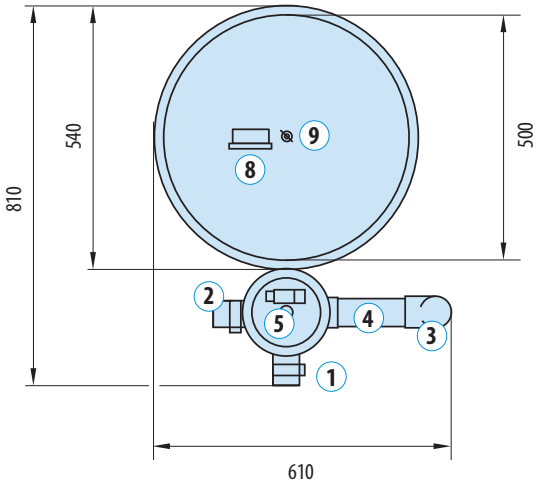

1 Клеевой ниппель ПВХ трубопровода необработанной воды d 63 / DN 50
2 Клеевой ниппель ПВХ трубопровода очищенной воды d 63 / DN 50
3 Клеевая муфта ПВХ трубопровода воды обратной промывки d 63 / DN 50
4 Индикатор
5 Авт. реверсивный гидроклапан
6 Защитный шланг $G\,^3/_8$ для подачи сетевой воды в гидроклапан
7 Фильтровальная емкость открывается по всему диаметру
8 Манометр с жидкостным успокоением из нерж. стали
9 Клапан удаления воздуха
10 Клапан опорожнения емкости $^1/_2$" в нижней части

Полноавтоматическое и полуавтоматическое исполнение (исполнение Super возможно только для полноавтоматических установок)

Насос фильтровальной установки	м³/ч	Объем, л Корпус входного фильтра	Объем, л Фильтровальная сетка	230 В переменного тока		400 В трехфазного тока	
Насос из бронзового литья	10	6	3	x	или	x	
Бесшумный насос из бронзового литья	10	6	3	-		x	
Насос из пластмассы	8	3	1	x	или	x	(Исполнение Super - только для установок 400 В трехфаз. тока)

Технические характеристики

Производительность	8 – 10 м3/ч – в зависимости от типа насоса Ospa (см. стр. 22)
Производительность при промывке	8 – 10 м^3/ч – в зависимости от типа насоса Ospa (см. стр. 22)
Фильтровальная емкость	Высокопрочный усиленный стекловолокном многослойный прессованный ламинат с применением полиэстровых смол, стойких к химическому воздействию. Соответствует DIN GF-UP. Диаметр 500 мм
Наполнение фильтра	50 кг кварцевого фильтровального щебня по нормам 19623 в качестве слоя распределяющего поток воды под кварцевым фильтровальным песком (как в фильтрах питьевой воды), 50 кг кварцевого фильтровального песка по нормам DIN 19623 – для исполнения Super и доп. 28 кг активированного угля
Распределение потока воды внутри фильтра	Равномерное распределение потока воды, согласованное с размерами емкости – для обеспечения хорошего качества фильтрации и промывки по всему диаметру благодаря обтеканию водой всей фильтрующей поверхности без образования вихрей. Отсутствие скоплений грязи
Рабочее давление	Макс. 2.0 бар
Манометр	Манометр из нерж. стали с жидкостным успокоением, монтируемый на фильтровальной емкости
Удаление воздуха из емкости	Авт. внутреннее вентилирование и ручное вентилирование через клапан $^1/_4$"
Опорожнение емкости	Клапан $^1/_2$"
Насос фильтровальной установки	Насос Ospa из бронзового литья RG 5, 400 В трехфазного тока, 0,75 кВт или 230 В переменного тока, 0,65 кВт. Альтернатива: бесшумный насос Ospa из бронзового литья RG 5, 400 В трехфазного тока, 0,7 кВт. Альтернатива: насос из пластмассы, 8 м^3/ч, 400 В трехфазного тока, 0,37 кВт или 230 В переменного тока, 0,37 кВт (не применяется для исполнения Super)
Реверсивный гидроклапан Фильтрация/Промывка	На полноавтоматических установках: реверсивный гидроклапан Ospa из пластмассы, срабатывающий от давления сетевой воды. С эл./магнитным управляющим клапаном. С автоматическим закрытием при отключении напряжения или падении давления. На полуавтоматических установках – с ручным переключением [1]
Индикатор контроля промывки	Из плексигласа, d50/DN40
Управление фильтрацией	См. стр. 22 и 23
Точки подсоединения:	
Необработанной воды	Клеевой ниппель ПВХ d 63 / DN 50 с гасителем колебаний
Очищенной воды	Клеевой ниппель ПВХ d 63 / DN 50 с гасителем колебаний
Воды обратной промывки	Клеевой муфта ПВХ d 63 / DN 50 с гасителем колебаний
Сетевой воды для гидроклапана [2]	Защитный шланг G $^3/_8$, рассчитанный на гидравлическое давление мин 1,5 – макс. 4,5 бар
Площадь фильтрации	0,2 м^2
Размеры:	В x Ш x Г: 1130 x 610 x 810 мм (подробно – см. чертеж); для исполнения Super В x Ш x Г: 1620 x 610 x 810 мм (подробно – см. чертеж)
Вес с клапаном, без насоса:	
Без фильтр. материала	ок. 32 кг; в исполнении Super: ок. 48 кг
С фильтр. материалом	ок. 132 кг; в исполнении Super: ок. 176 кг

[1] Не для установок в исполнении Super [2] Не применяется на полуавтоматических установках

Описание из тендерной документации

Полноавтоматическая стандартная фильтровальная установка Ospa

Производительность 10 м^3/ч

- Высокопрочная устойчивая к коррозии фильтровальная емкость из усиленного стекловолокном полиэстра
- Фильтровальный материал: 50 кг специально подготовленного кварцевого фильтровального песка и 50 кг специально подготовленного кварцевого фильтровального щебня по нормам DIN 19623 – для лучшей фильтрации и поглощения загрязнений
- Тщательно выверенное распределение потока внутри фильтра – для обтекания водой фильтрующей поверхности без образования вихрей при фильтрации и равномерного прохождения потока при промывке
- Манометр из нерж. стали с жидкостным успокоением
- Клапан удаления воздуха и доп. автоматическое вентилирование
- Сливной кран в нижней части емкости
- Реверсивный гидроклапан Ospa из пластмассы, срабатывающий от давления сетевой воды – для авт. промывки фильтра с предвключенным управляющим эл./магнитным клапаном. С автоматическим закрытием при отключении напряжения или падении давления с помощью возвратной пружины
- Индикатор контроля промывки
- Точка подсоединения необработанной и очищенной воды: клеевой ниппель d63/DN50, точка подсоединения воды обратной промывки: d63/DN50
- Самовсасывающий насос Ospa из RG 5 с эл./двигателем DIN IEC 38, 400 В трехфазного тока, 0,75 кВт и и корпусом входного фильтра из нерж. стали V2A (объем: ок. 6 л) с фильтровальной сеткой (объем: ок. 3 л) (см. стр. 22)

Установка предлагается также в полуавтоматическом исполнении или исполнении Super с активированным углем (только в полноавтоматическом исполнении).

Фильтровальные установки Ospa 16

Мощные фильтры для больших бассейнов

Полноавтоматическая фильтровальная установка Ospa 16

Полуавтоматическая фильтровальная установка Ospa 16

Фильтровальные установки Ospa 16 – это мощные установки модульного типа для больших частных бассейнов, а также для модернизации существующих систем водоподготовки. Насос фильтра, блок управления и водонагреватель монтируются раздельно.

Оптимизация фильтрации и промывки
В качестве фильтровального материала служит специальный кварцевый песок, отличающийся превосходной чистотой фильтрации. Под этим фильтровальным слоем располагается слой из фильтровального щебня, как и в фильтрах питьевой воды. В сочетании с равномерным распределением потока такое решение обеспечивает оптимальное прохождение воды при фильтрации и эффективное распределение воды при промывке по всему диаметру фильтра, а также равномерное взрыхление фильтрующего слоя. Таким образом, в фильтре не образуется скоплений грязи, а фильтровальный материал не слеживается.

Комфортное оснащение
Установки предлагаются в полноавтоматическом и полуавтоматическом исполнении. При предъявлении повышенных требований установка может оснащаться особо бесшумным насосом Ospa специальной конструкции.

Высокая устойчивость к коррозии
На всех фильтровальных установках Ospa применяются исключительно

Управление фильтрацией с помощью системы Ospa-BlueControl®: больше комфорта и возможностей чем с блоком управления

Управление фильтрацией с помощью блока управления Ospa

Полноавтоматическая фильтровальная установка Ospa 16 Super

высококачественные рабочие материалы. Фильтровальная емкость изготавливается из многослойного, усиленного стекловолокном полиэстра, стойкого к химическому воздействию, поэтому она особо устойчива к давлению и тепловому воздействию. Насос Ospa из бронзового литья благодаря специальной конструкции не чувствителен к загрязнениям и оптимально надежен. Большой входной фильтр из нерж. стали отличается превосходными показателями всасывания, что позволяет монтировать установку выше уровня воды.

На этих установках также применяется оборудование Ospa Super

Фильтровальные установки Ospa с многослойной засыпкой в стандартном исполнении позволяют использовать, при соблюдении монтажной высоты, замечательные свойства активированного угля для решения задач водоподготовки в частных крытых бассейнах. Активированный уголь обладает свойствами, оказывающими на нежелательные вещества вяжущее действие, преобразующими их на каталитическом уровне и адсорбирующими растворенные органические вещества. Активированный уголь в стандартных фильтрах Ospa Super почти без остатка удаляет хлор, преимущественно связанный. Связанный хлор (хлорированные загрязнения, например такие, как хлорамины) – это соединение, образовавшееся в результате взаимодействия хлора с загрязнением и являющееся источником хлорного запаха. Создающие свежесть соединения хлора и кислорода образуются в результате надежной и экономически выгодной работы хлорозонных установок Ospa Chloro-zonanlagen® (см. также стр. 23). Стандартные фильтровальные установки Super предлагаются только в полноавтоматическом исполнении.

Надежное фильтровальное оборудование нового класса мощности

1. Прочная, надежная и долговечная фильтровальная емкость из многослойного усиленного стекловолокном ламината и полиэстра, стойкого к химическому воздействию. Все это гарантирует длительную эксплуатацию

2. Мощная фильтрация, тщательная промывка. Продуманная схема водотока внутри фильтра обеспечивает улучшенную фильтрацию и промывку. Это позволяет поддерживать высокое качество воды

3. Высокая циркуляционная мощность обеспечивает даже в больших бассейнах быстрое распределение дезинфектанта и тепловой энергии. Преимущество: чистота во всем бассейне и хорошее самочувствие

4. Полноавтоматические и полуавтоматические установки в разнообразной комплектации. Все желания сбываются

5. Такое оборудование не омрачит настроение и тем, кто предъявляет повышенные требования к сроку службы, комфорту и качеству воды

6. Одинаковая высота фильтра также в исполнении Super благодаря разработанной фирмой Ospa многослойной засыпке фильтровального материала с применением активированного угля

ospa

Фильтровальные установки Ospa 16

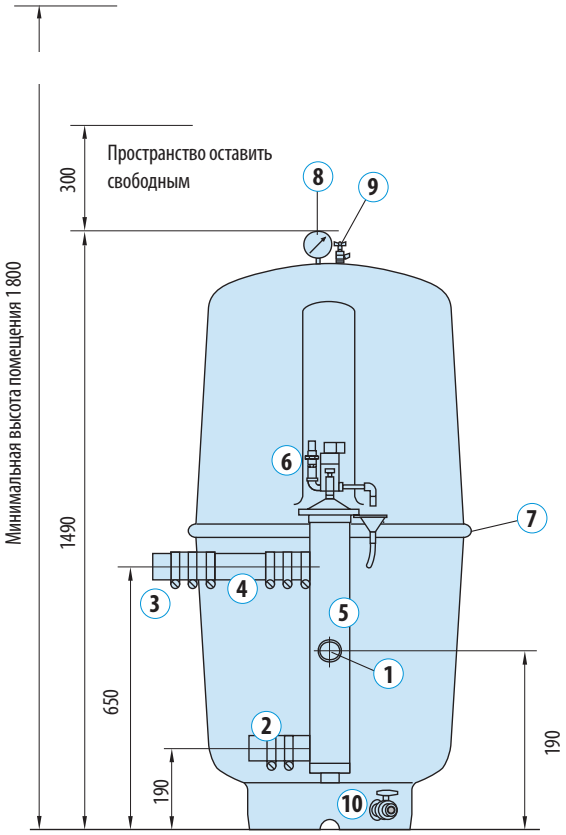

Полноавтоматическая фильтровальная установка Ospa 16

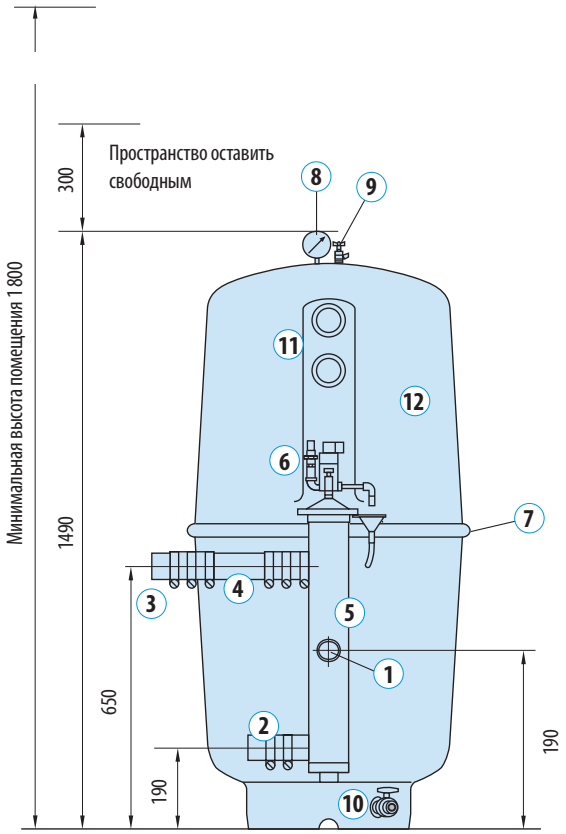

Полноавтоматическая фильтровальная установка Ospa 16 Super

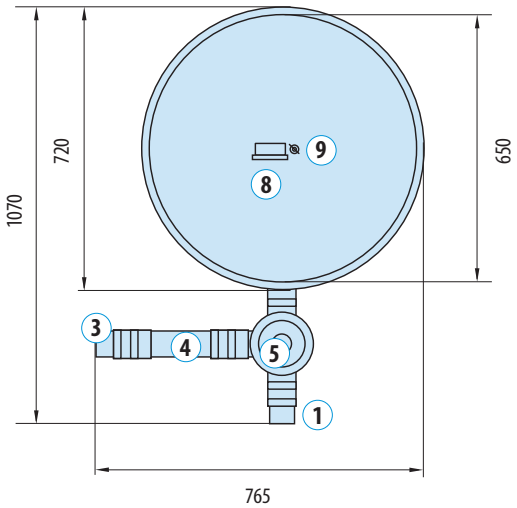

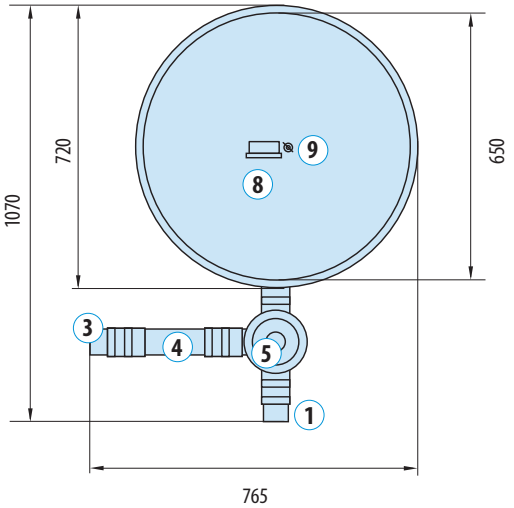

1 Клеевой ниппель ПВХ трубопровода необработанной воды d 63 / DN 50

2 Клеевой ниппель ПВХ трубопровода очищенной воды d 63 / DN 50

3 Клеевая муфта ПВХ трубопровода воды обратной промывки d 63 / DN 50

4 Индикатор

5 Авт. реверсивный гидроклапан

6 Защитный шланг G $^3/_8$ для подачи сетевой воды в гидроклапан

7 Фильтровальная емкость открывается по всему диаметру

8 Манометр из нерж. стали с жидкостным успокоением

9 Клапан удаления воздуха

10 Клапан опорожнения емкости $^1/_2$"

11 Смотровые стекла - для установок в исполнении Super

12 Фильтр с многослойной засыпкой с применением активированного угля - для исполнения Super

Полноавтоматическое и полуавтоматическое исполнение (исполнение Super возможно только для полноавтоматических установок)

Насос фильтровальной установки	м³/ч	Объем, л Корпус входного фильтра	Объем, л Фильтровальная сетка	400 В трехфазного тока	кВт
Насос из бронзового литья	16	6	3	x	2,2
Бесшумный насос из бронзового литья	16	6	3	x	2,2
Насос из пластмассы	16	4	1,8	x	1,1
2 Насоса из бронзового литья	10	6	3	x	на кажд 0,75
2 бесшумных насоса из бронзового литья	10	6	3	x	на кажд 0,70

Технические характеристики

Производительность	16 м^3/ч
Производительность при промывке	16 м^3/ч
Фильтровальная емкость	Высокопрочный усиленный стекловолокном многослойный прессованный ламинат с применением полиэстровых смол, стойких к химическому воздействию. Соответствует DIN GF-UP. Диаметр 650 мм. В исполнении Super: 2 смотровых стекла для визуального контроля фильтрующей поверхности во время фильтрации, а также взрыхления во время промывки
Наполнение фильтра	100 кг специально подготовленного кварцевого фильтровального песка и доп. 100 и 25 кг специально подготовленного кварцевого фильтровального щебня по нормам DIN 19623 двух видов зернистости, используемые как слой, распределяющий поток воды под фильтровальным песком (как в фильтрах питьевой воды); для исполнения Super – доп. 42 кг активированного угля
Распределение потока воды внутри фильтра	Равномерное распределение потока воды, согласованное с размерами емкости – для обеспечения хорошего качества фильтрации и промывки благодаря обтеканию водой всей фильтрующей поверхности без образования вихрей. Отсутствие скоплений грязи
Рабочее давление	Макс. 1.7 бар
Манометр	Манометр из нерж. стали с жидкостным успокоением, монтируемый на фильтровальной емкости
Удаление воздуха из емкости	Авт. внутреннее вентилирование и ручное вентилирование через клапан $^1/_4$
Опорожнение емкости	Клапан $^1/_2$"
Насос фильтровальной установки	Насос из бронзового литья, 400 В трехфазного тока, 2,2 кВт. Альтернатива: бесшумный насос 16 из бронзового литья, 400 В трехфазного тока, 2,2 кВт. Альтернатива: насос из пластмассы, 400 В трехфазного тока, 1,1 кВт. Альтернатива: 2 насоса из бронзового литья, 400 В, 0,75 кВт. Альтернатива: 2 бесшумных насоса из бронзового литья, 400 В трехфазного тока, 0,70 кВт
Реверсивный гидроклапан Фильтрация/Промывка	На полноавтоматических установках: автоматический реверсивный гидроклапан Ospa из пластмассы, срабатывающий от давления сетевой воды. С эл./магнитным управляющим клапаном. С автоматическим закрытием. На полуавтоматических установках: с ручным переключением [1]
Индикатор контроля промывки	Из плексигласа, диаметр 60 мм
Управление фильтрацией	См. стр. 22 и 23
Точки подсоединения:	
Необработанной воды	Клеевой ниппель ПВХ d 63 / DN 50 с гасителем колебаний
Очищенной воды	Клеевой ниппель ПВХ d 63 / DN 50 с гасителем колебаний
Воды обратной промывки	Клеевой муфта ПВХ d 63 / DN 50 с гасителем колебаний
Сетевой воды для гидроклапана [2]	Защитный шланг G $^3/_8$, рассчитанный на гидравлическое давление мин 1,5 – макс. 4,5 бар
Измерительной воды	Rp $^1/_4$
Площадь фильтрации	0,33 м^2
Размеры	В x Ш x Г: 1490 x 765 x 1070 мм (подробно – см. чертеж)
Вес с клапаном без насоса:	
Без фильтр. материала	ок. 59 кг; в исполнении Super ок. 62 кг
С фильтр. материалом	ок. 284 кг; в исполнении Super ок. 287 кг

[1] Не для установок в исполнении Super [2] Не применяется на полуавтоматических установках

Описание из тендерной документации

Полноавтоматическая фильтровальная установка Ospa 16

Производительность: 10 м^3/ч

- Высокопрочная, устойчивая к коррозии фильтровальная емкость из усиленного стекловолокном полиэстра
- Фильтровальный материал: 100 кг специально подготовленного кварцевого фильтровального песка и доп. 100 и 25 кг специально подготовленного кварцевого фильтровального щебня по нормам DIN 19623 двух видов зернистости – для лучшей фильтрации и поглощения загрязнений
- Тщательно выверенное распределение потока внутри фильтра – для обтекания водой фильтрующей поверхности без образования вихрей при фильтрации и для равномерного прохождения потока при промывке
- Манометр из нерж. стали с жидкостным успокоением
- Клапан удаления воздуха и доп. автоматическое вентилирование
- Сливной кран в нижней части емкости
- Реверсивный гидроклапан Ospa из пластмассы, срабатывающий от давления сетевой воды – для авт. промывки фильтра с предвключенным управляющим эл./магнитным клапаном. С автоматическим закрытием при отключении напряжения или падении давления с помощью возвратной пружины
- Индикатор контроля промывки
- Точка подсоединения необработанной и очищенной воды: клеевой ниппель d63/DN50, точка подсоединения воды обратной промывки: d63/DN50
- Самовсасывающий насос Ospa из RG 5 с эл./двигателем DIN IEC 38, 400 В трехфазного тока, 2,2 кВт и корпусом входного фильтра из нерж. стали V2A (объем: ок. 6 л) с фильтровальной сеткой (объем: ок. 3 л)

Установки предлагаются также в полуавтоматическом исполнении или исполнении Super с активированным углем (только в полноавтоматическом исполнении).

Фильтровальная установка Ospa 25

Особо мощная установка для больших бассейнов

Управление фильтрацией с помощью системы Ospa-BlueControl®: больше комфорта и возможностей чем с блоком управления

Управление фильтрацией с помощью блока управления Ospa

Полноавтоматическая фильтровальная установка Ospa 25

Насос из бронзового литья Ospa 24

Фильтровальные установки Ospa 25 предлагаются для больших бассейнов или бассейнов с большой нагрузкой, например садовых. Установки отличаются высокой производительностью и устойчивостью к коррозии, а также не чувствительны к загрязнениям.

Высокая устойчивость к коррозии
Фильтровальная емкость изготавливается из многослойного усиленного стекловолокном полиэстра, стойкого к химическому воздействию. Применяемые насосы из бронзового литья оснащены большим входным фильтром из нерж. стали, обеспечивающим превосходные показатели всасывания. Благодаря большой фильтровальной сетке отпадает необходимость в частом открывании корпуса входного фильтра.

Фильтровальный материал
Фильтровальным материалом служит специально подготовленный кварцевый песок, отличающийся превосходной чистотой фильтрации. Под этим фильтровальным слоем располагается слой из специального кварцевого щебня, как и в фильтрах питьевой воды. В сочетании с равномерным распределением потока воды такое решение обеспечивает оптимальное прохождение воды при фильтрации и эффективное распределение воды при промывке по всему диаметру фильтра и равномерное взрыхление фильтрующего слоя.

Оптимизация фильтрации и промывки
Особое значение на всех фильтрах Ospa мы придаем улучшению качества фильтрации и промывки. Одним из важных моментов при этом является обработка фильтрующей поверхности без образования вихрей. Это позволяет фильтрующей поверхности во время фильтрации оставаться ровной, а также избегать образования промоин. Равномерное распределение воды по всему диаметру фильтра при промывке препятствует образованию скоплений грязи и слеживанию фильтровального материала.

Полноавтоматическое и полуавтоматическое исполнение
Установки предлагаются с полноавтоматическим и полуавтоматическим режимами работы. При предъявлении повышенных требований установки могут оснащаться особо бесшумным насосом Ospa специальной конструкции.

Технические характеристики

Производительность	24 м³/ч
Производительность при промывке	24 м³/ч
Фильтровальная емкость	Высокопрочный усиленный стекловолокном многослойный прессованный ламинат с применением полиэстровых смол, стойких к химическому воздействию. Соответствует DIN GF-UP. Диаметр 830 мм
Наполнение фильтра	150 кг специально подготовленного кварцевого фильтровального песка и доп. 150 кг специально подготовленного кварцевого фильтровального щебня по нормам DIN 19623, используемые как слой, распределяющий поток воды под фильтровальным песком (как в фильтрах питьевой воды)
Распределение потока воды внутри фильтра	Равномерное распределение потока воды, согласованное с размерами емкости – для обеспечения хорошего качества фильтрации и промывки благодаря обтеканию водой всей фильтрующей поверхности без образования вихрей. Отсутствие скоплений грязи
Рабочее давление	Макс. 2.0 бар
Манометр	2 манометра из нерж. стали с жидкостным успокоением, монтируемые на гидроклапане
Удаление воздуха из емкости	Авт. внутреннее вентилирование и ручное вентилирование через шаровой кран ПВХ d20/DN15 с наконечником и трубкой
Опорожнение емкости	Шаровой кран ПВХ d32/DN25
Насос фильтровальной установки	См. стр. 22 (не входит в цену фильтра)
Реверсивный гидроклапан Фильтрация/Промывка	На полноавтоматических установках: гидроклапан Ospa из пластмассы, срабатывающий от давления сетевой воды. С эл./магнитным управляющим клапаном. С автоматическим закрытием. На полуавтоматических установках: с ручным переключением.
Индикатор контроля промывки	Ø 60 мм
Управление фильтрацией	См. стр. 22 и 23
Точки подсоединения:	
Необработанной воды	Клеевой ниппель ПВХ d 63 / DN 50 с гасителем колебаний
Очищенной воды	Клеевой ниппель ПВХ d 63 / DN 50 с гасителем колебаний
Воды обратной промывки	Клеевой ниппель ПВХ d 63 / DN 50 с гасителем колебаний
Сетевой воды для гидроклапана [1]	Защитный шланг G 3/8, рассчитанный на гидравлическое давление мин 1,5 – макс. 4,5 бар
Площадь фильтрации	0,5 м²
Размеры: Фильтр	В x Ш x Г: 1200 x 830 x 1190 мм (подробно – см. чертеж)
Вес с клапаном без насоса	Без фильтр. материала: ок. 78 кг, С фильтр. материалом: ок. 378 кг

[1] Не применяется на полуавтоматических установках

Описание из тендерной документации

Полноавтоматическая фильтровальная установка Ospa 25 производительностью ок. 24 м³/ч

- Высокопрочная устойчивая к коррозии фильтровальная емкость из усиленного стекловолокном полиэстра
- Фильтровальный материал: 150 кг специально подготовленного кварцевого фильтровального песка и 150 кг специально подготовленного кварцевого фильтровального щебня по нормам DIN 19623 – для лучшей фильтрации и поглощения загрязнений
- Большое ревизионное отверстие диаметром 380 мм с крышкой, крепящейся шпильками из нерж. стали и гайками M 12
- Тщательное выверенное распределение потока внутри фильтра – для обтекания водой фильтрующей поверхности без образования вихрей при фильтрации и для равномерного прохождения потока при промывке
- Авт. удаление воздуха из емкости и доп. шаровой кран ПВХ d20/DN15
- Клапан опорожнения емкости d32/DN25 из ПВХ
- Реверсивный гидроклапан Ospa из пластмассы, срабатывающий от давления сетевой воды – для авт. промывки фильтра с предвключенным управляющим эл./магнитным клапаном. С автоматическим закрытием при отключении напряжения или падении давления с помощью возвратной пружины. С двумя манометрами из нерж. стали с жидкостным успокоением
- Индикатор контроля промывки

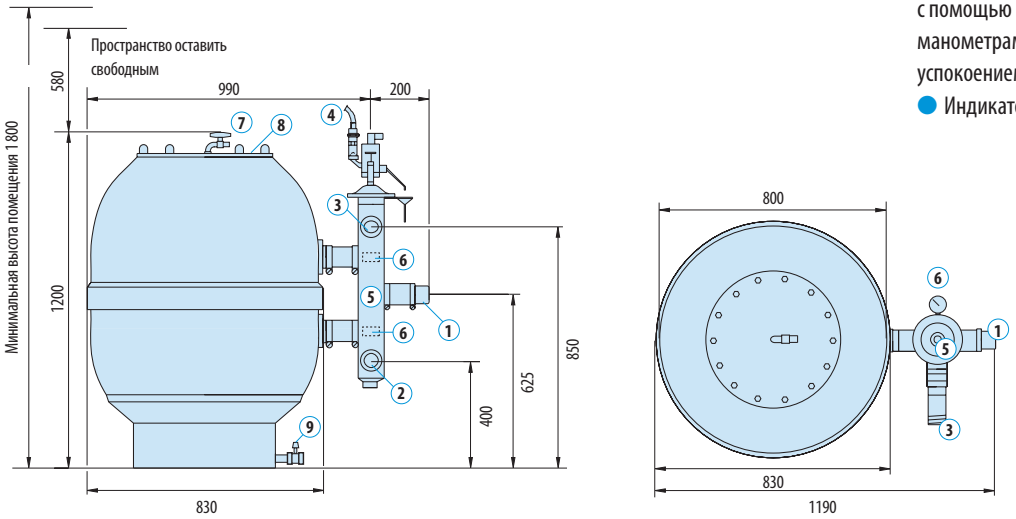

1 Клеевой ниппель ПВХ трубопровода необработанной воды d 63 / DN 50
2 Клеевой ниппель ПВХ трубопровода очищенной воды d 63 / DN 50
3 Трубопровод воды обратной промывки: с индикатором и клеевым ниппелем ПВХ d 63 / DN 50
4 Защитный шланг G 3/8 для подачи сетевой воды в гидроклапан
5 Авт. реверсивный гидроклапан с автоматически закрывающимся электромагнитным клапаном
6 Манометры из нерж. стали с жидкостным успокоением (2 шт.)
7 Шаровой кран ПВХ для удаления воздуха d20/DN15, с наконечником для шланга
8 Большое ревизионное отверстие 380 мм. Крышка с болтами и гайками M12 из нерж. стали
9 Шаровой кран ПВХ опорожнения емкости d32/DN25

Насосы фильтровальных установок

Насос Ospa из бронзового литья, 0,75 кВт, 400 В

Бесшумный насос Ospa из бронзового литья, 0,7 кВт, 400 В

Насос Ospa 16 из бронзового литья 2,2 кВт, 400 В

Насос Ospa 24 из бронзового литья, 3 кВт, 400 В

Бесшумный насос Ospa 24 из бронзового литья, 2,2 кВт, 400 В

Насосы фильтровальных установок Ospa (корпус и крыльчатка из бронзового литья RG 5) отличаются прочностью и долговечностью. Они не чувствительны к "сухому" ходу и оснащены большим входным фильтром с фильтровальной сеткой. Оба компонента изготовлены из нерж. стали V4A. Насосы оснащаются только высококачественными электродвигателями.

Выбрать насос и оборудование управления фильтрацией Вам поможет консультант Ospa.

Устройства управления фильтрацией

Блок управления Ospa AA, 0,75 кВт, 400 В

Блок управления Ospa AA, 2,2 кВт, 400 В

Блоки управления Ospa оснащены цифровым таймером полно- и полуавтоматического режимов работы, контактором, управляющими предохранителями, светодиодным индикатором режима работы фильтра и сбоев, а также, в зависимости от исполнения, регулятором температуры для управления работой водонагревателя Ospa. Больше комфорта и возможностей - с системой Ospa-BlueControl® (см. стр. 23).

Для полноавтоматических и полуавтоматических стандартных фильтровальных установок Ospa:

• Насос	• Устройство управления фильтрацией
Насос из пластмассы, 0,37 кВт, 230 В, 8 м³/ч	Блок управления U 230 В, с регулятором температуры
Насос из пластмассы, 0,37 кВт, 400 В, 8 м³/ч	Блок управления AA, 0,37 кВт, 400 В, с регулятором температуры или без него
Насос из бронзового литья, 0,65 кВт, 230 В, 10 м³/ч, с большим входным фильтром из нерж. стали	Блок управления U, 230 В, с регулятором температуры
Насос из бронзового литья, 0,75 кВт, 400 В, 10 м³/ч, с большим входным фильтром из нерж. стали **(рис.)**	Блок управления AA, 0,75 кВт, 400 В, с регулятором температуры или без него **(рис.: верх. лев.)**
Бесшумный насос из бронзового литья, 0,7 кВт, 400 В, 10 м³/ч, с большим входным фильтром **(рис.)**	То же, что и выше

Для полноавтоматических стандартных фильтровальных установок Ospa в исполнении Super с активированным углем

• Насос	• Устройство управления фильтрацией
Насос из пластмассы, 0,37 кВт, 400 В, 8 м³/ч	Блок управления AA, 0,37 кВт, 400 В, с регулятором температуры или без него
Насос из бронзового литья, 0,75 кВт, 400 В, 10 м³/ч, с большим входным фильтром из нерж. стали **(рис.)**	Блок управления AA, 0,75 кВт, 400 В, с регулятором температуры или без него **(рис.: верх. лев.)**
Бесшумный насос из бронзового литья, 0,7 кВт, 400 В, 10 м³/ч, с большим входным фильтром из нерж. стали **(рис.)**	То же, что и выше

Для полноавтоматических фильтровальных установок Ospa 16 и полноавтоматических фильтровальных установок Ospa 16 Super с активированным углем

• Насос	• Устройство управления фильтрацией
Насос из пластмассы, 1,1 кВт, 400 В, 2900 об., 16 м³/ч	Блок управления AA, 1,1 кВт, 400 В
Насос 16 из бронзового литья, 2,2 кВт, 400 В, 2900 об., 16 м³/ч, с большим входным фильтром из нерж. стали **(рис.)**	Блок управления AA, 2,2 кВт, 400 В **(рис.: верх. прав.)**
Насос из бронзового литья, 2 x 0,75 кВт, 400 В, 2900 об./мин, 16 м3/ч; с 2 большими входными фильтрами из нерж. стали (также предлагаются в бесшумном исполнении)	Блок управления AA, 2 x 0,75 кВт, 400 В

Для полно- и полуавтоматических фильтровальных установок Ospa 25

• Насос	• Управление фильтрацией
Насос 24 из бронзового литья RG 5, 3,0 кВт, 400 В, 2900 об., 24 м³/ч, с большим входным фильтром из нерж. стали **(рис.)**	Блок управления AA, 3,0 кВт, 400 В
Бесшумный насос 24 из бронзового литья RG 5, 2,2 кВт, 400 В, 2900 об., 24 м³/ч, с большим входным фильтром из нерж. стали **(рис.)**	Блок управления AA, 2,2 кВт, 400 В **(рис.: верх. прав.)**

Система Ospa-BlueControl®

Комфортное управление всем оборудованием бассейна

BlueControl® от фирмы Ospa – это новая, легкая для понимания система управления работой плавательных бассейнов и гидромассажных ванн. Она по-новому определяет задачи проектирования и монтажа, а также управления работой оборудования водоподготовки

Взгляните на оборудование бассейна по-новому!
Пульт управления системы - Ospa-BlueControl®-Pilot – компактный управляющий компьютер с цветным 6,5"- или 10,4"-сенсорным дисплеем (рис.). Легким прикосновением пальцев руки к дисплею Вы управляете всем оборудованием водоподготовки, а также подводным освещением и водными аттракционами.

Вот так легко Вы сможете „работать" с системой Ospa-BlueControl®!
На плоском дисплее пульта управления Ospa-BlueControl®-Pilot постоянно индицируются значения pH, Redox и температура воды в бассейне. Легкого прикосновения к индицируемым кнопкам достаточно для выведения на дисплей соответствующего номинального значения. Номинальные значения настраиваются или изменяются с помощью понятного графического меню в подпункте „Настройки". При отклонении фактического значения одного из параметров воды от номинального система Ospa-BlueControl® дает команду соответствующей установке. Мигающие стрелки свидетельствуют о работе дозирующей системы. При достижении настроенного предельного тревожного значения на дисплее начинает мигать красным цветом соответствующий показатель. Легко прикоснувшись к мигающему показателю на дисплее можно высветить текстовые указания по предпринимаемым действиям. В подпункте меню „Настройки" также удобно программируются время и продолжительность промывки фильтра.

Где Вы хотите установить систему Ospa-BlueControl® ?
Пульт управления Ospa-BlueControl®-Pilot устанавливается в зале бассейна и/или техническом помещении, а там, что наиболее целесообразно, в дверце управляющего шкафа Ospa. Также существует возможность установки нескольких пультов. Таким образом, обеспечивается возможность программирования и управления работой системы, например, в зале бассейна, а дистанционного индицирования – в жилой зоне.

Хлорозонные установки Ospa-Chlorozonanlagen®

Чистая, удобная и экономически выгодная дезинфекция воды в бассейне

Наслаждайтесь гигиенически безупречной водой бассейна благодаря электролизу поваренной соли без добавления жидких или твердых дезинфицирующих веществ и альгицидов

Без хлорного и "бассейнового" запаха
Хлорозонная установка Ospa-Chlorozonanlage® обеспечивает превосходное качество воды в бассейне, насыщая ее кислородом. Нет хлорной нагрузки на воду и часто неприятного запаха в бассейне.

Нет необходимости в контакте с химическими реагентами и альгицидами
Для регенерации установки Вам потребуется лишь недорогая поваренная соль, которую можно приобрести повсюду

Активные вещества, допускаемые к применению при подготовке питьевой воды.
Так как во время плавания невозможно исключить попадание воды в организм, то к гигиене воды необходимо предъявлять самые высокие требования. Поэтому из хлорозонной установки Ospa-Chlorozonanlage® в воду бассейна поступают только те вещества, наличие которых допускается при подготовке питьевой воды.

Как работает хлорозонная установка Ospa-Chlorozonanlage®?
Хлорозонная установка Ospa- Chlorozonanlage® подсоединяется по воде к циркуляционному контуру фильтровальной установки Ospa через инжектор Ospa. Все управление сводится к засыпке соли. Досыпка соли в закрытых бассейнах примерно каждые 1-2 месяца - простая и быстрая операция. Поваренная соль и вода подвергаются в установках электролизу. При этом благодаря особой конструкции возникают высокоэффективные соединения хлора и кислорода и в очень незначительном количестве – озон. Эти газообразные дезинфицирующие вещества в чистом виде растворяются в проходящей через установку воде и непрерывно подаются в циркуляционный контур через инжектор Ospa. Конечный продукт производится и дозируется в соответствии с фактически потребляемым объемом.

Продлите радость плавания в бассейне с комплексной системой водоподготовки от фирмы Ospa

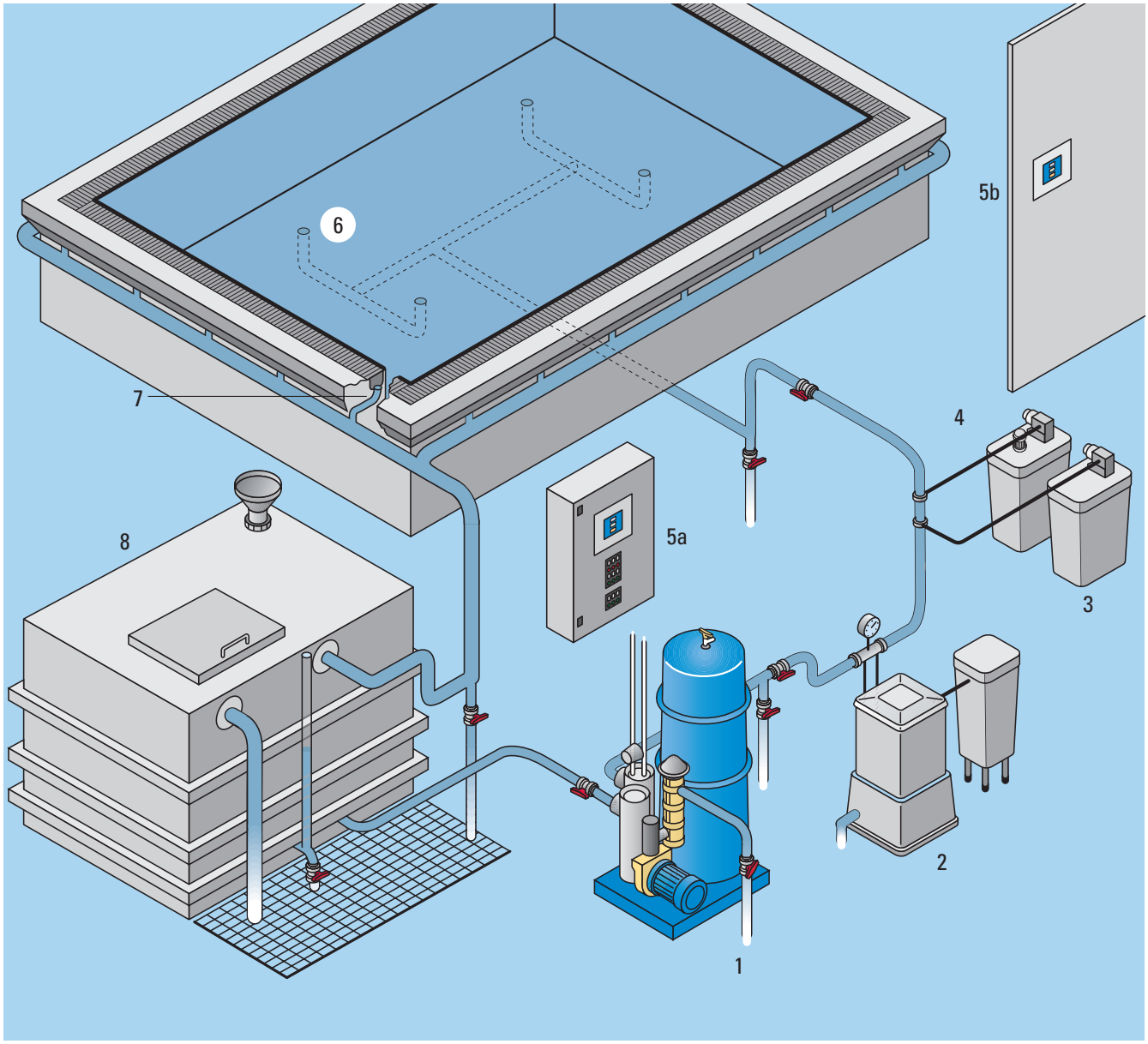

Пример оборудования бассейна с переливным лотком

1 Фильтровальная установка Ospa
2 Хлорозонная установка Ospa-Chlorozonanlage®
3 Дозировочное оборудование Ospa для средств понижения pH
4 Дозировочное оборудование Ospa для средств повышения КЖ/pH
5a Управляющий шкаф Ospa со встроенным пультом Ospa-BlueControl®-Pilot
5b Панель дистанционного управления Ospa-BlueControl®-Fernpilot
6 Впускные форсунки Ospa
7 Сливные форсунки лотков Ospa
8 Гидроаккумулятор Ospa

Циркуляционная мощность и производительность фильтра, а также объем и количество гидроаккумуляторов и сливных форсунок лотков, как и исполнение системы водоподготовки, схемы подачи и распределения воды в бассейне зависят от конкретного объекта. Консультанты Ospa помогут сделать правильный выбор.

В случае необходимости запросите наш проспект Фильтровальные установки Ospa для общественных плавательных бассейнов по нормам DIN 19643.

Ospa Schwimmbadtechnik Pauser GmbH & Co. KG • Goethestraße 5 • D-73557 Mutlangen/Germany
Telefon: +49 7171 7050 • Fax: +49 7171 705199 • www.ospa.info • ospa@ospa.info

0028P05-0308