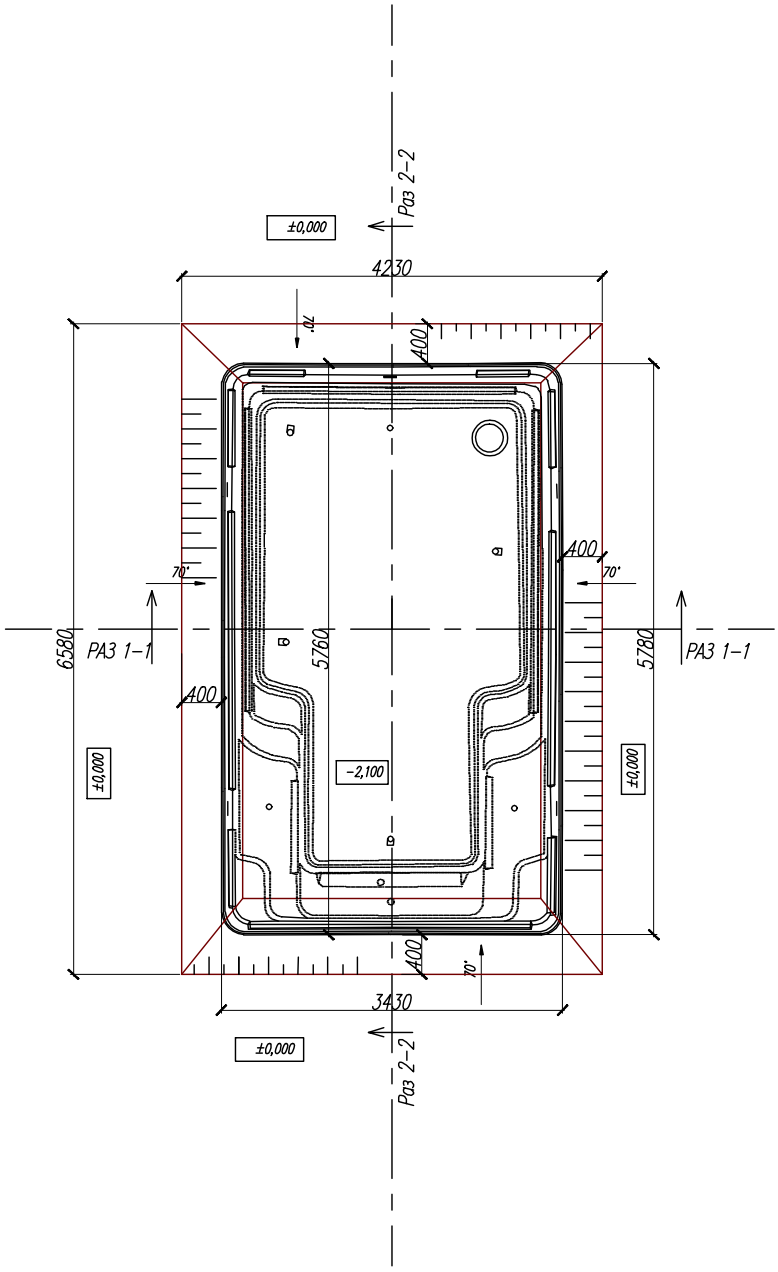

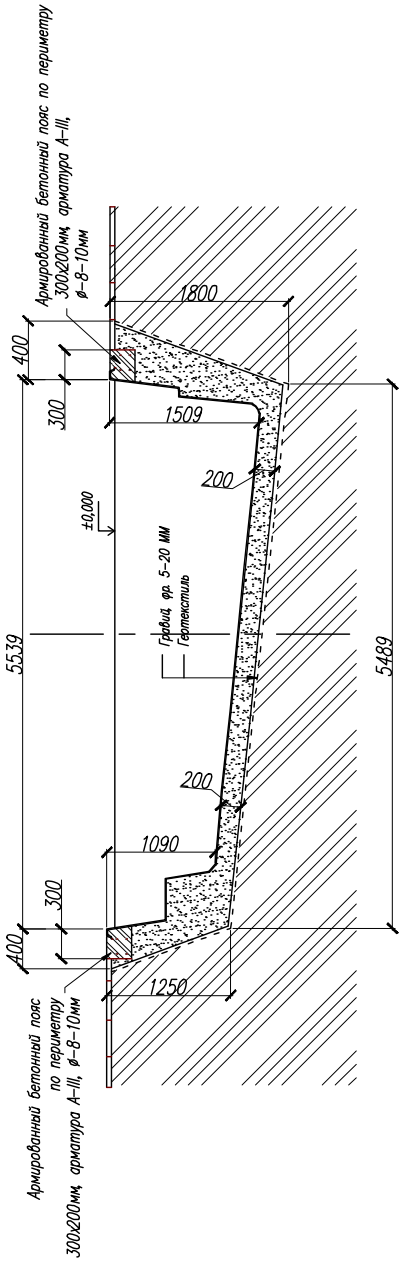

Разрез 2–2

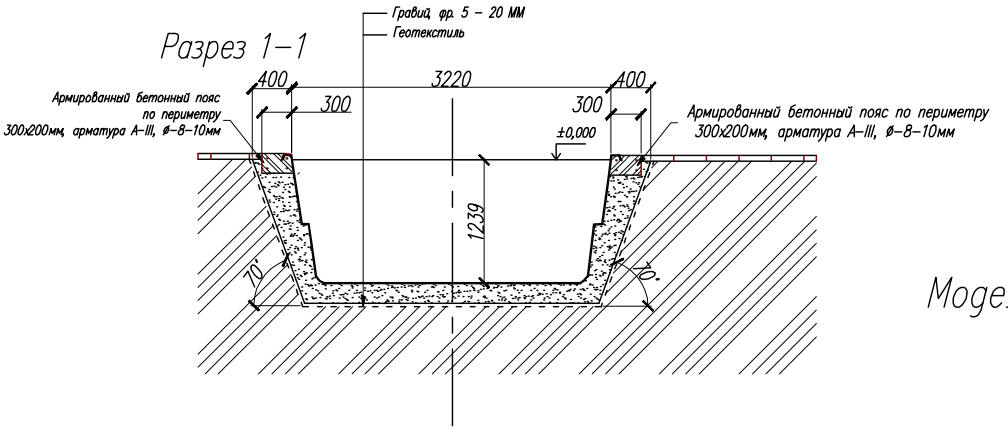

Модель X–TRAINER 58

Compass Pools

Объем разрабатываемого грунта 37,44 М3